GEVA elettronica Italy
shop.gevaelettronica.it
email@gevaelettronica.it
https://www.facebook.com/GEVAelettronica

IL MANUALE DI

GEVINO Scorrevole v1.0

Manual v1 /2020



Hardware

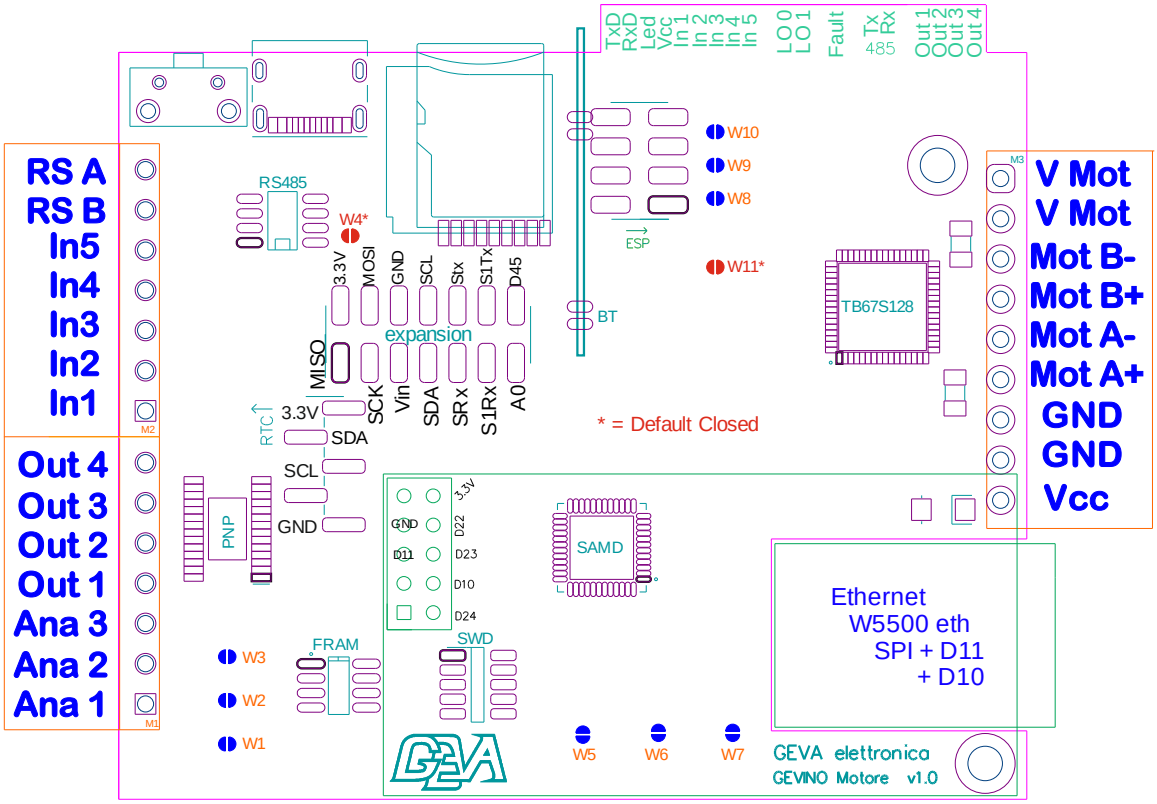

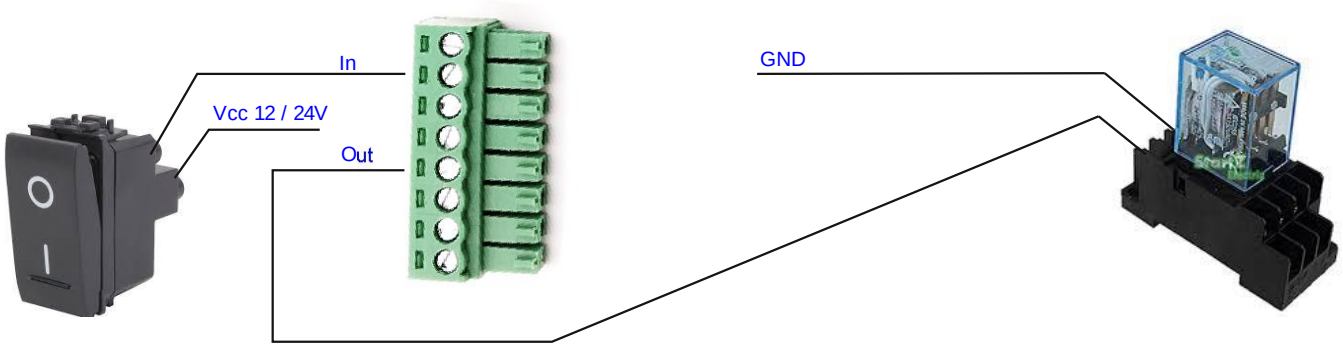

Specs / Specifiche

- Funzionare a Tempo, con finecorsa, oppure aumento di corrente a fine corsa.
- Può mantenere correte in aperture e/o in chiusura
- Vcc from 7 to 40V
- V Motor 7 to 44V (It can be different from VCC)
- 5A motor Current (6A / 10A Overcurrent protection)
- 4 Out PNP 2.5A, short circuit protection.
- Fault PNP Led on front, also readable losing one input.
- 5 Protected Inputs, High enabled.
- CPU ATSAMD21G18 - Arduino ZERO M0 compatible.
- 48 Mhz, 32-bit ARM® Cortex®-M0+ processor.
- -40°C +85°C Working temperature

Uso / Funzioni

- **APERTURA**
- La porta è chiusa e nel motore c`è la corrente `AlwaysClose`
- Quando arriva il commando di Aperture Uscita, oppure Apertura Entrata se il selettore lo permette, o il selettore su Apertura, inizia una rampa di accelerazione, per il tempo `Tstart`, fino alla velocità `Max`
- Procede alla velocità `Max` per il tempo `Trun` .
- Inizia una rampa di decelerazione per il tempo `Tstop` fino alla velocità `Min`
- Viaggia alla velocità `Min` per il tempo `Tover` oppure fino a che non arriva il finecorsa oppure la corrente supera la soglia `Copen`, dopo di che la corrente scende al valore `AlwaysOpen`
- Rimane aperto per il tempo `Topen`, ad ogni nuovo segnale di apertura, resetta il tempo.
- **CHIUSURA**
- Inizia una rampa di accelerazione, per il tempo `Tstart`, fino alla velocità `Max`
- Se arriva un comando di apertura o emergenza si ferma per il tempo `Tbrake`, con la forza inversa `Fbrake`, dopo di che riparte in apertura, per il tempo che ha persorso in chiusura.

Inizia una rampa di accelerazione, per il tempo Tstart, fino alla velocità Max.
In questa fase, se arriva un commando di aperture, o protezione, ferma immediatamente.
Aspetta il tempo Tprot, poi riapre per il tempo che ha chiuso fino alla interruzzione.
Procede alla velocità `Max` per il tempo `Trun` .
Inizia una rampa di decelerazione per il tempo `Tstop` fino alla velocità `Min`
Viaggia alla velocità `Min` per il tempo `Tover` oppure fino a che non arriva il finecorsa oppure la corrente supera la soglia `Cclose`, dopo di che la corrente scende al valore `AlwaysClose`

In1 Apertura Uscita
In2 Apertura Entrata
In3 Protezione Riapertura
In4 Finecorsa di apertura, Anche l`aumento di corrente funge da finecorsa.
In5 Finecorsa di chiusura, Anche l`aumento di corrente funge da finecorsa.
Ana1 Selettore verso VCC

Nella versione con Ethernet è possibile editare il file di configurazione via FTP.
Nella SD è presente un file "config.ini"
Non aggiungere spazi, rispettare maiuscole , minuscole.

```
. Parametri in percentuale 0 ÷ 100%
Min=10;         Velocità minima a fine corsa
Max=80;         Velocità massima
AlwaysOpen=1;   Corrente sempre presente in apertura
AlwaysClose=1; Corrente sempre presente in chiusura
. in Secondi con la virgola decimale (Usare il punto separatore 10.5)
Tstart=11.6;   Tempo in accelerazione
Trun=10.5;     Tempo di corsa a Max velocità
Tstop=9.4;     Tempo di rampa di decelerazione
Tover=1;       Tempo a velocità minima
Topen=40;      Tempo di rimanenza in apertura
Tbrake=2;      Tempo di franata in protezione
Fbrake=10;     Forza di frenata in protezione, percentuale.
. limite di corrente come intervento
Copen=100;
Cclose=100;
```

Switch Modo lavoro

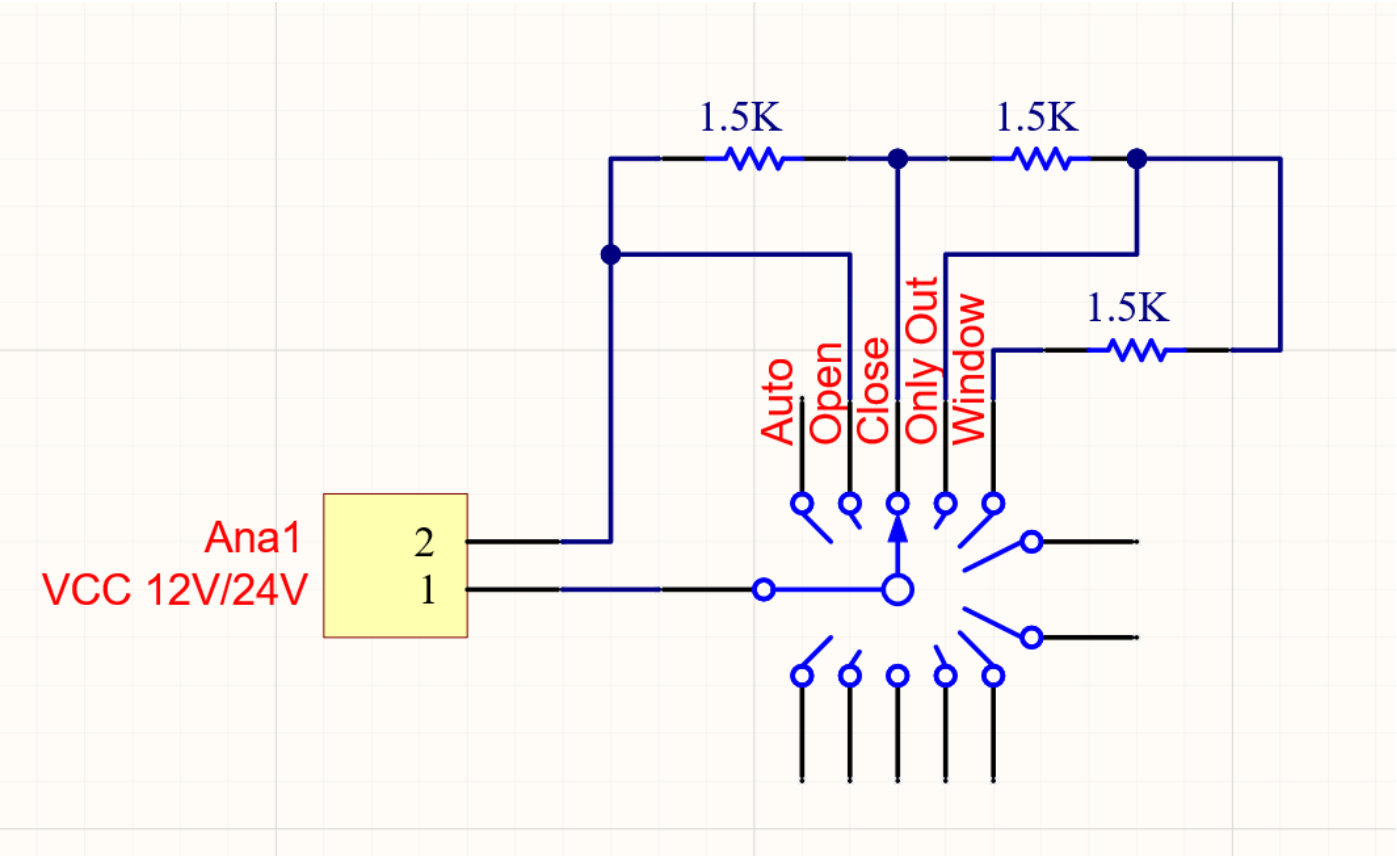

Posizioni:

Automatico

Sempre Aaperto

Sempre Chiuso

Solo Uscita

Finestra per passaggio Oggetti

Ethernet (Optional) con server FTP

È possibile caricare, scaricare, editare i file della SD tramite un Client FTP, via Ethernet.
Se caricato l'aggiornamento firmware come "firmware.bin" alla chiusura della connessione il gevino si aggiorna.
Se il dispositivo non trova un server DHCP prende di defaul l'IP 169.254.196.10
Host Name è "GEVINO scorrevole"
Utente gevino Password gevino - Modificabili nel file .ini
Importante, chiudere la connessione al termine.

Ethernet (Optional) debug Telnet, porta 23 - USB

La connessione trmite telnet, con per esempio Putty, permette di vedere il debug, durante il funzionamento.
La stessa cosa la si può an che vedere via USB con un terminale seriale, tipo "Tera Term"
Digitando 1 si avvia la trasmissione continua della lettura di corrente del motore A
Digitando 0 si interrompe.

Esempio Port Mapping Su Router Fastweb FastGate

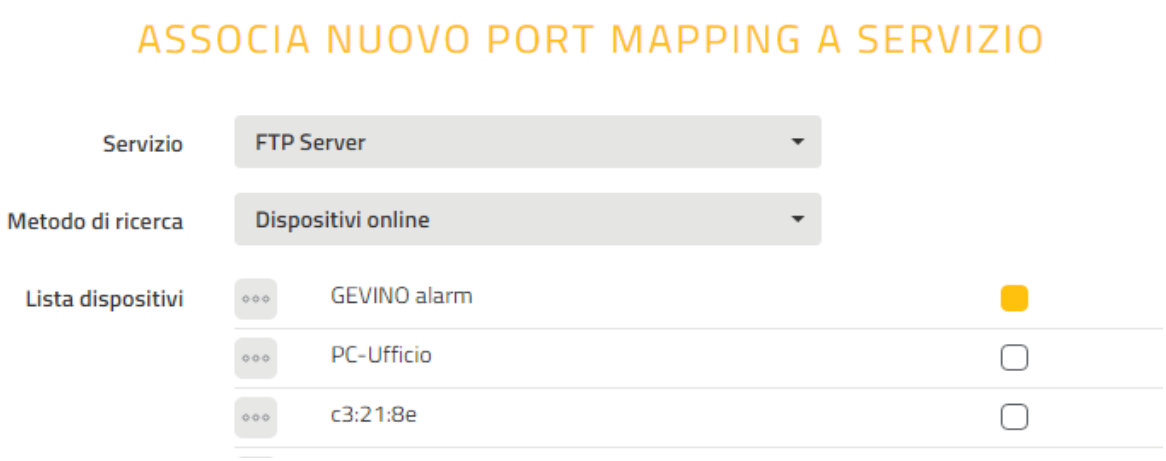

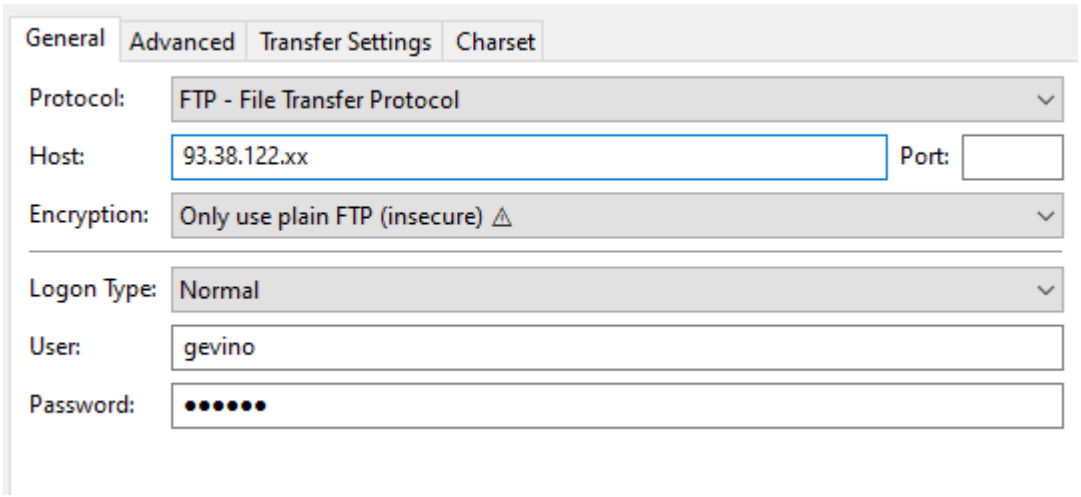
General
Advanced
Transfer Settings
Charset
Protocol:
FTP - File Transfer Protocol
Host:
93.38.122.xx
Port:
Encryption:
Only use plain FTP (insecure) ⚠
Logon Type:
Normal
User:
gevino
Password:
••••••

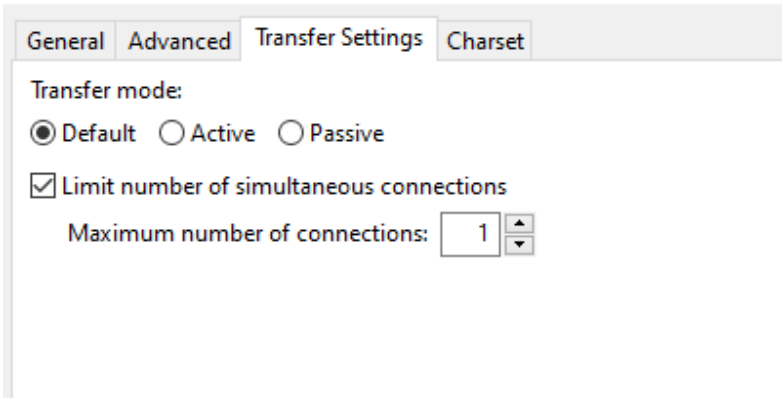
General
Advanced
Transfer Settings
Charset
Transfer mode:
Default
Active
Passive
Limit number of simultaneous connections
Maximum number of connections:
1

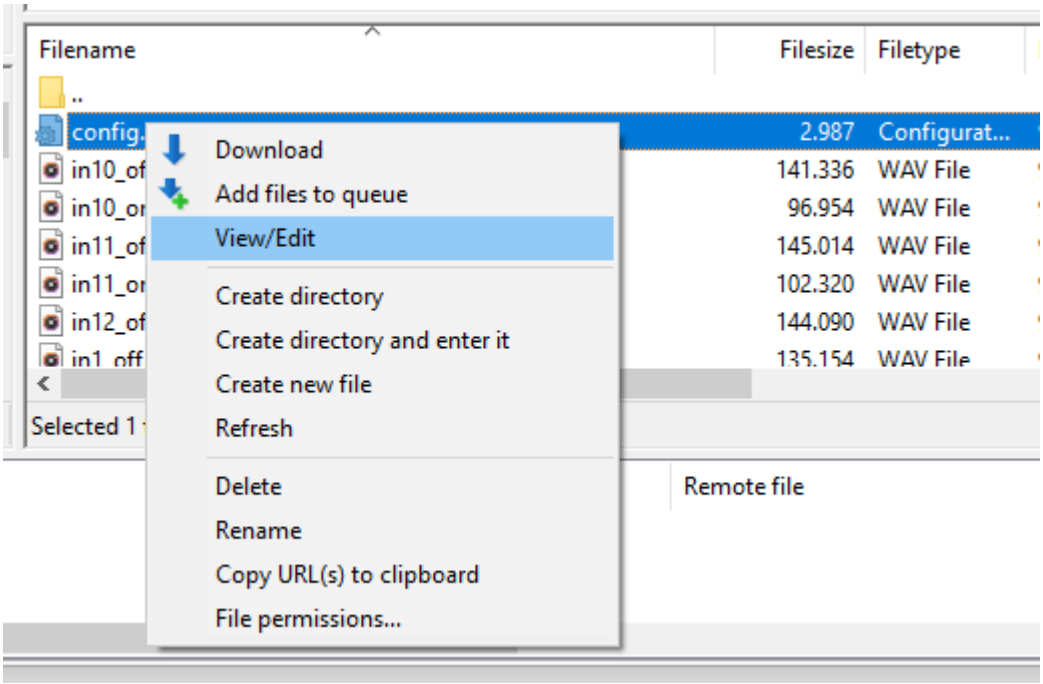
Filename
Filesize
Filetype
..
config.
2.987
Configurat...
in10_of
141.336
WAV File
in10_or
96.954
WAV File
in11_of
145.014
WAV File
in11_or
102.320
WAV File
in12_of
144.090
WAV File
in1_off
135.154
WAV File
Selected 1
Download
Add files to queue
View/Edit
Create directory
Create directory and enter it
Create new file
Refresh
Delete
Rename
Copy URL(s) to clipboard
File permissions...
Remote file

Altri client FTP

Sotto Windows
FTP Rush, Filezilla, WinSCP, NcFTP (e ncftpget, ncftpput), Firefox, riga di comando ftp.exe

Sotto Ubuntu
gFTP, Filezilla, NcFTP (e ncftpget, ncftpput), lftp, ftp, Firefox

Sotto Android
AndFTP, FTP Express, Firefox

Quando disponibile nel client, è necessario selezionare la modalità di connessione dati singola.

FTP Rush
Per forzare FTP Rush a utilizzare la connessione principale per i trasferimenti di dati:
Vai a Strumenti / Site Manager, seleziona con il tasto destro il tuo sito e Proprietà del sito
In generale, seleziona "Modalità connessione singola"

WinSCP
Per forzare WinSCP a utilizzare la connessione primaria per i trasferimenti di dati:
In Login, vai su Strumenti / Preferenze ... / Trasferimento / Sfondo,
impostare "Numero massimo di trasferimenti contemporaneamente" su 1.

gFTP
Per forzare gFTP a utilizzare la connessione principale per i trasferimenti di dati:
Vai su FTP / Preferenze ...,
In generale, seleziona "Un trasferimento alla volta"

FileZilla
Per forzare FileZilla a utilizzare la connessione principale per i trasferimenti di dati:
Vai a File / Site Manager, quindi seleziona il tuo sito.
In Impostazioni di trasferimento, seleziona "Limita numero di connessioni simultanee" e imposta il massimo su 1

Firefox
Utilizzato solo per scaricare file.
Inserisci indirizzo ftp: // arduino: Due@192.168.1.xxx
Puoi scaricare qualsiasi file dal server.
Devi uscire da Firefox per chiudere la connessione con il server.

NcFTP
Questo client funziona sulla riga di comando ed è perfetto per l'elaborazione in batch.
Per esempio:
ncftpget -d stdout -u arduino -p test 192.168.1.xxx. / MyDir / MyFile
per scaricare un file nella directory corrente

Apertura porte

Anche se l'apertura porte non è il metodo migliore, per esempio Fastweb non apre la porta 21.

Aprire porte 21 e 55600 TCP

Nel Client usare Passive FTP

